Battioni®
Pagani
Pompe

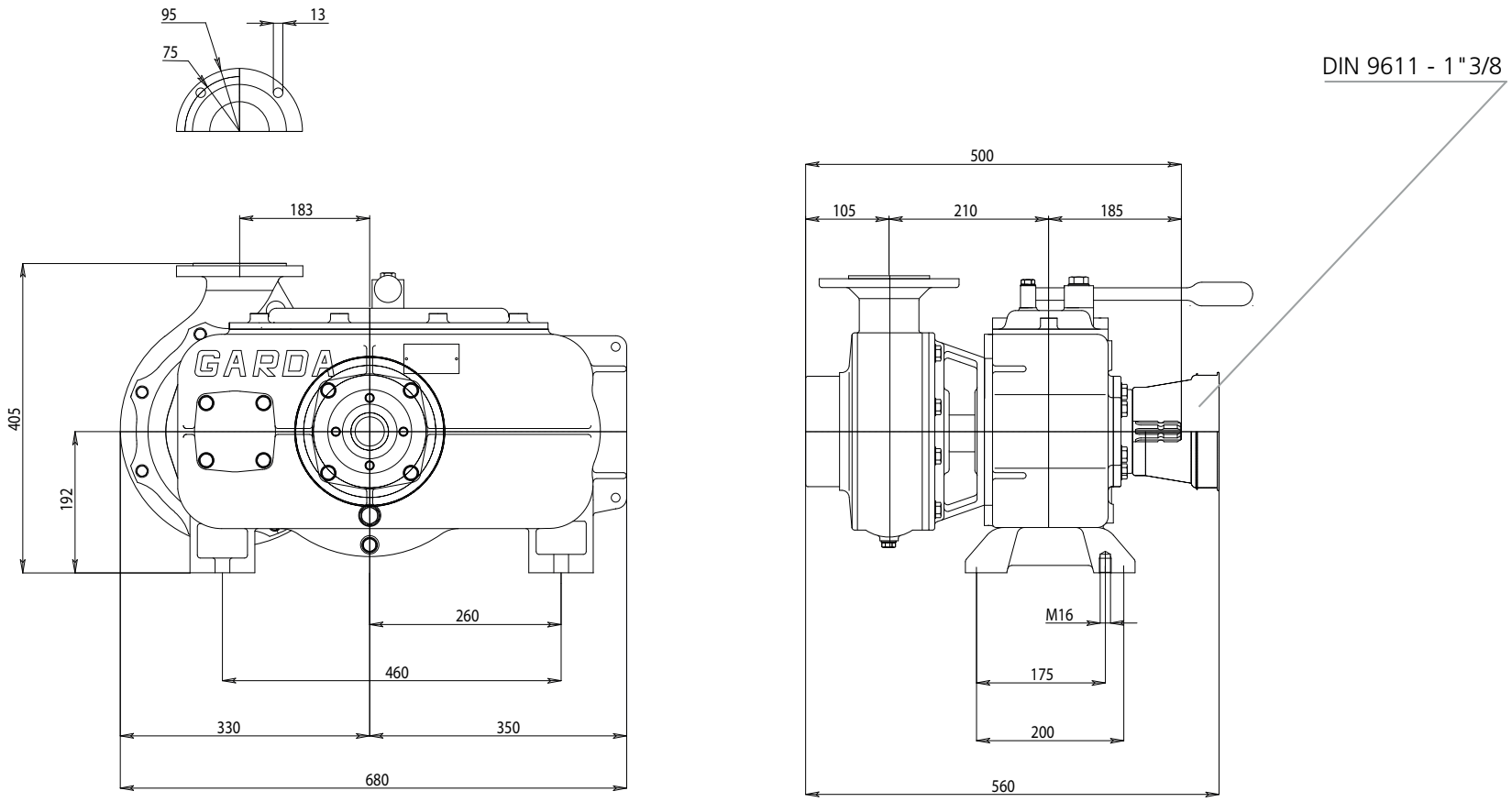

3500