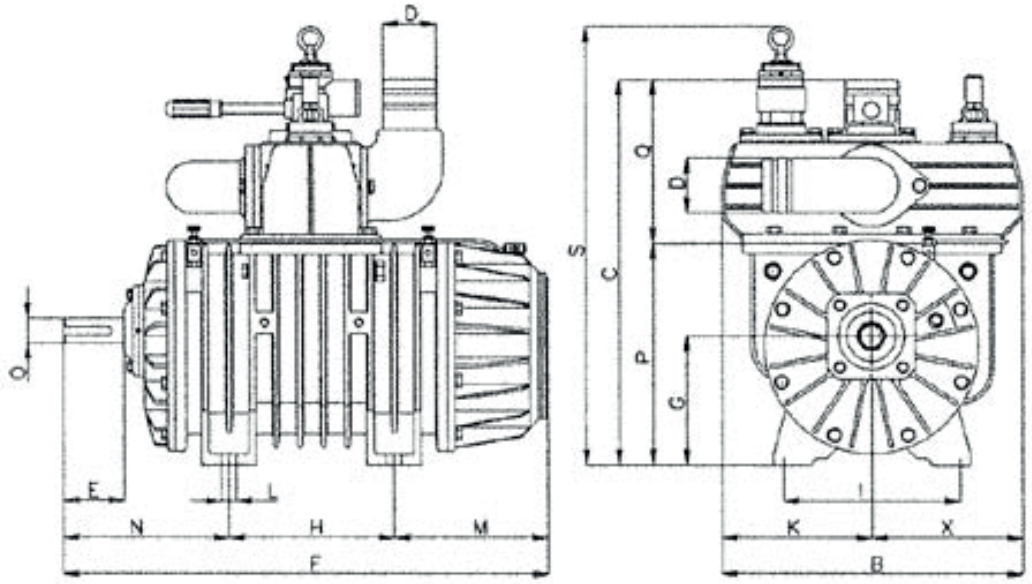

STAR PV		B	C	D	E	F	G	H	I	L	M	N	O	P	Q	R	K	X
60		490	540	80	90	673	196	245	247	18	204	224	40	326	214	492	220	220
72	mm	490	540	100	90	723	196	245	247	18	229	249	40	326	214	492	220	220
84		490	540	100	90	803	196	245	247	18	269	289	40	326	214	492	220	220